RMA TECHNIEK BV

AgroConnect

De toekomst van AI

RMA Techniek



Onze technieken

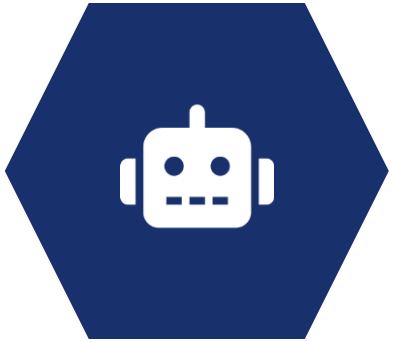

Robotisering

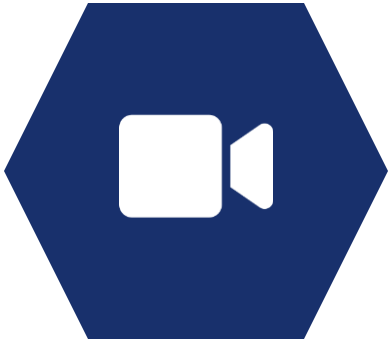

Cameratechniek



Weegtechniek

RMA Techniek

Actief in drie branches

Handlingsoplossingen

Kaasrijpingsinstallaties

Keur- en bemonsteringsinstallaties

RMA Techniek

VISIE

Meten is weten

Weet wat je fabriek ingaat, dan weet je ook wat er uit je fabriek gaat.

RMA Techniek



RMA
Techniek

Soorten metingen

1. Voorbemonstering
2. Aanvaardingsmonsters
3. Inline metingen
4. Uitbetalingsmonsters
5. Uitgangscontrole

5

soorten metingen

RMA Techniek

Voorbeelden



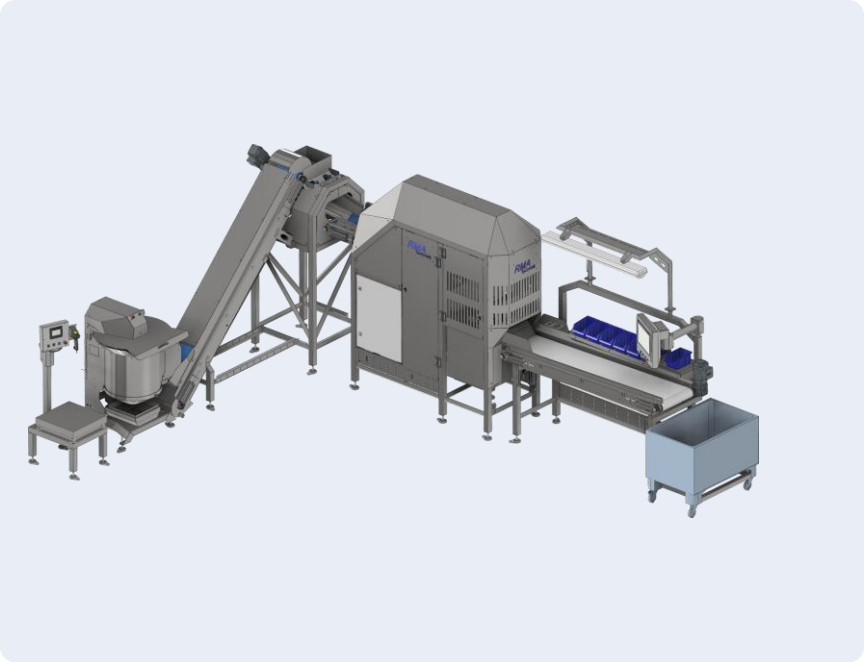

RMA Techniek

Voorbeelden: complete lijn

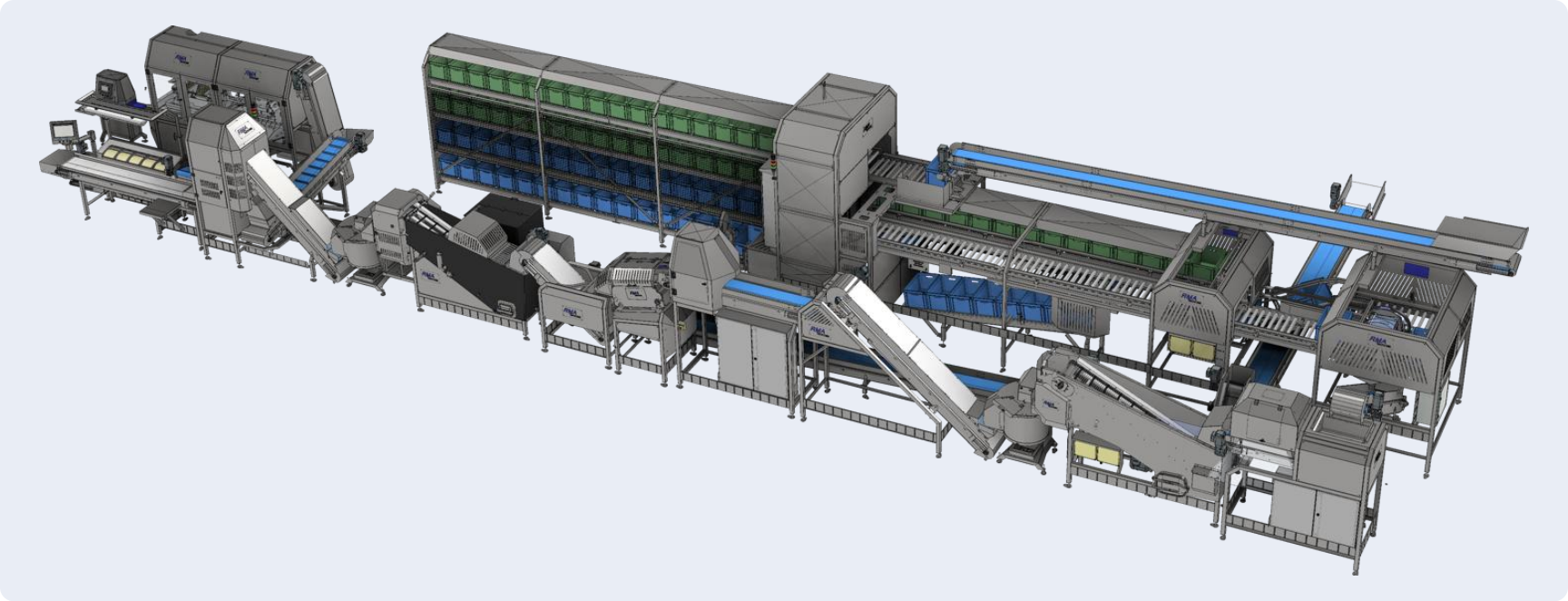

RMA Techniek



RMA
Techniek

Toepassing vision met AI

01

Waarom kwaliteitsbepaling automatiseren

02

Waarom gebruik maken van vision met AI

03

Eenvoudige uitleg hoe AI denkt en werkt

RMA Techniek

Interne en externe gebreken

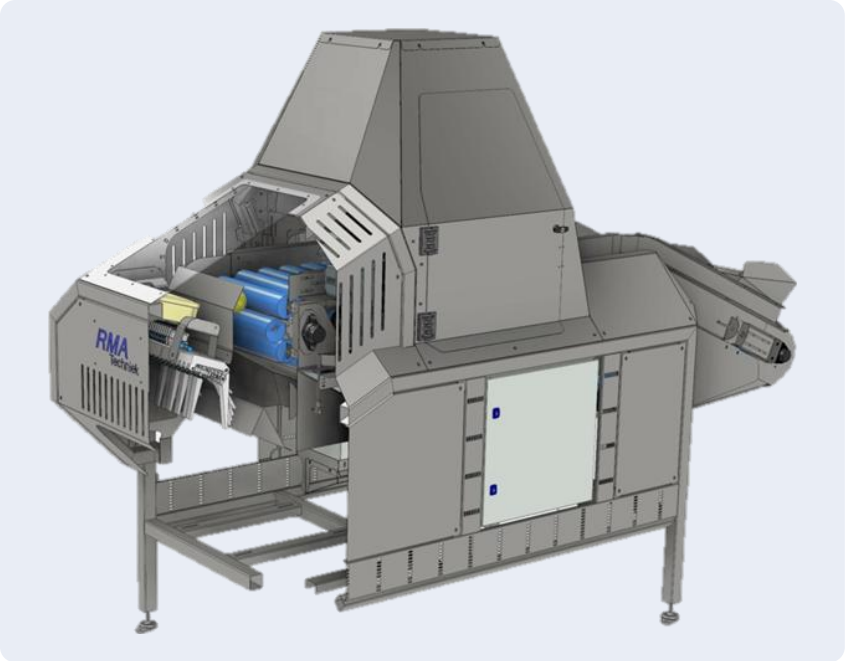



RMA Techniek



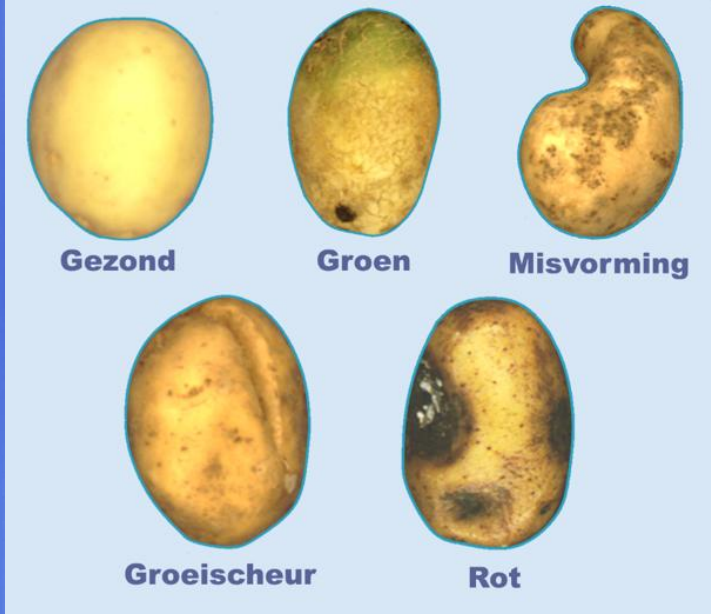

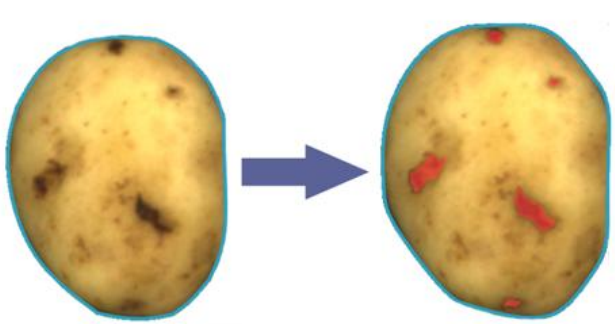

Resultaat	Defect	Totaal
pixels	*1067*	*33365*
mm2	*245,4*	*7674,0*
%	*3,2*	*100,0*

1

Segmentatie

2

Classificatie

3

Defect classificatie

RMA Techniek

Defects

Misvorming / Misformed



Groen / Green



Beschadiging / Damage

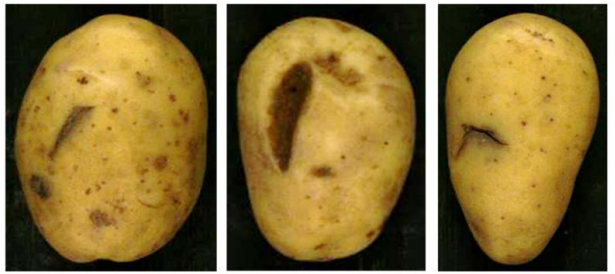

Rot / Rotten



Groeischeuren / Growth cracks



Schurft / Scab

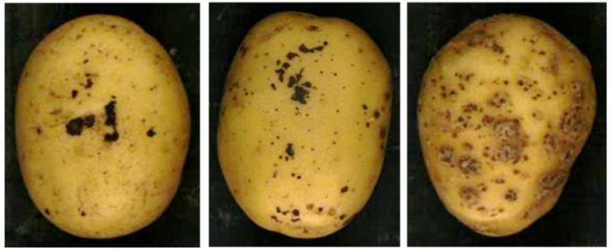

RMA Techniek

Data-uitwisseling

Weinig kilo's, veel gegevens.

FORMATEN

- CSV
- XML
- OPC-UA
- PDF

- Datasets op maat
- Bruikbare data genereren
- Iedereen wil hetzelfde weten, alleen op een andere manier
- Rapporten genereren

RMA Techniek

Cybersecurity

Maak de dief het moeilijk

Geen veiliger verbinding dan geen verbinding

- **Gesloten netwerken**
- **Standalone, ook offline te draaien**
- **Software draait lokaal**
- **Remote service via beveiligde VPN-tunnel**
- **Voldoen aan NIS2**

RMA Techniek

Conclusies en aanbevelingen

1

Meten is weten

2

Meer rendement uit dezelfde partij

3

De techniek is er, de markt moet de mogelijkheden gaan zien

4

Begin met meten, pas resultaten toe in de productie

RMA Techniek



RMA
Techniek

AGROCONNECT

De toekomst van AI, of is het er al?

Zijn er nog vragen?

RMA Techniek



RMA
Techniek